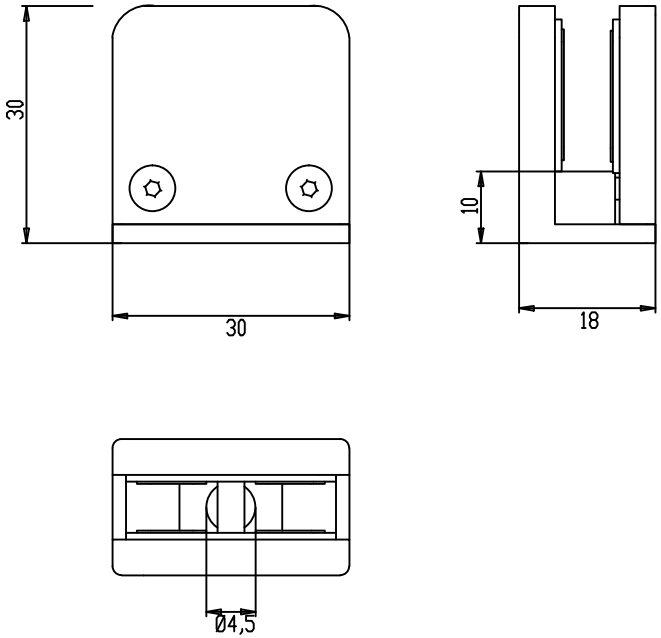
30
30
10
18
Ø4,5