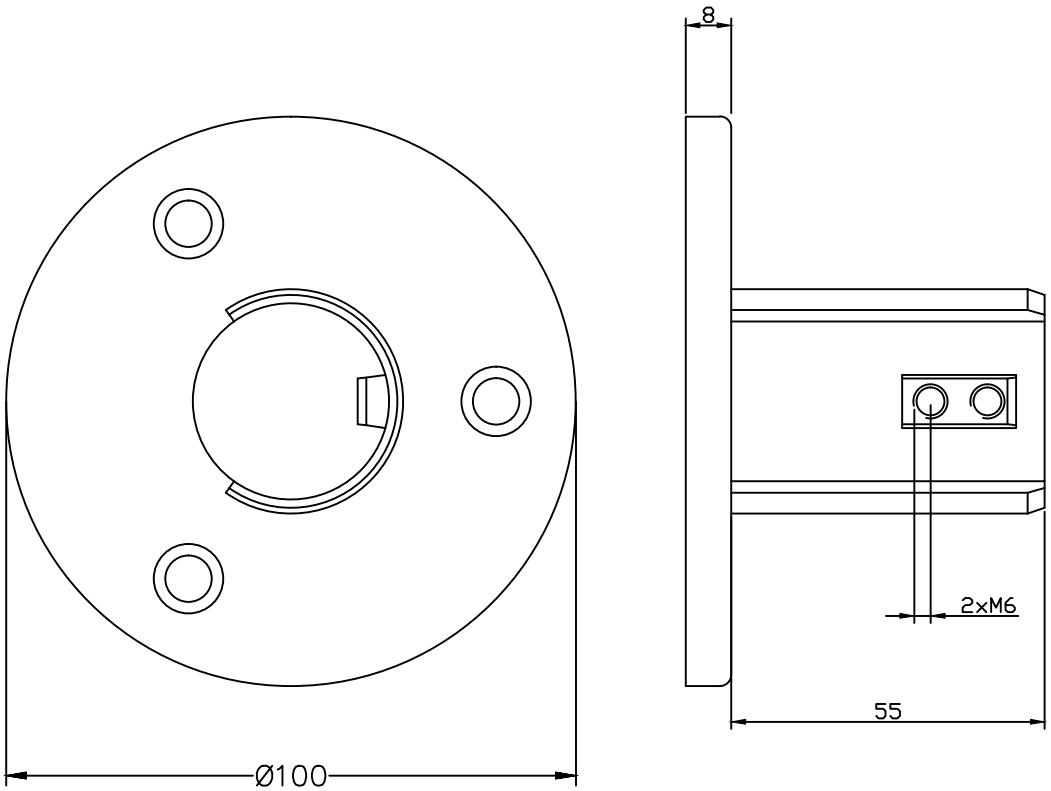
8
2xM6
55
Ø100